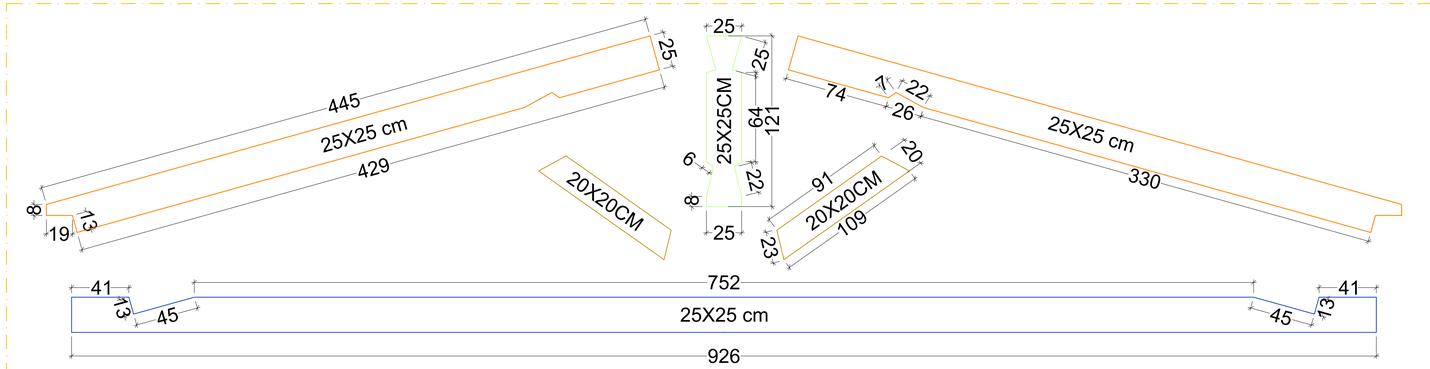

CAPRIATA 1_SCALA 1:20

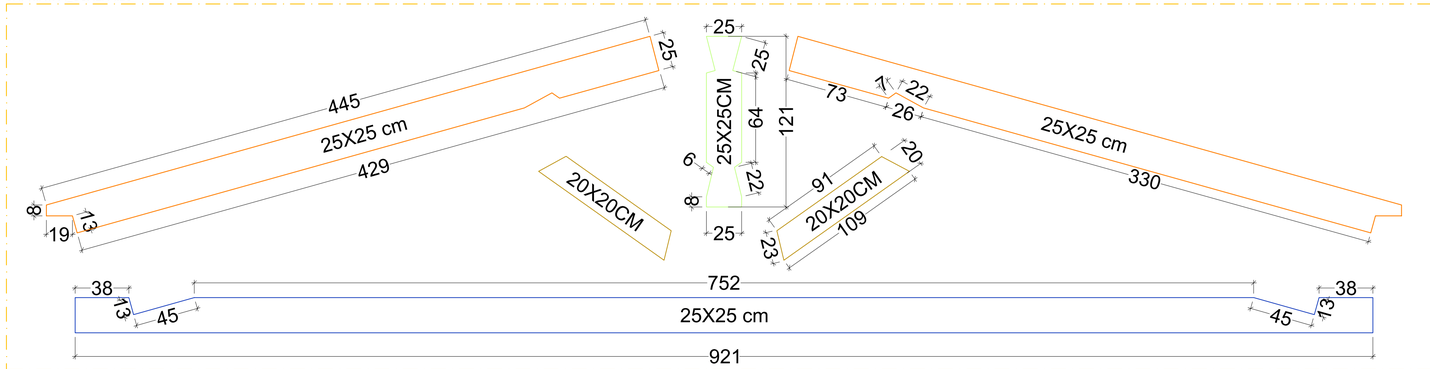

CAPRIATA 2_SCALA 1:20

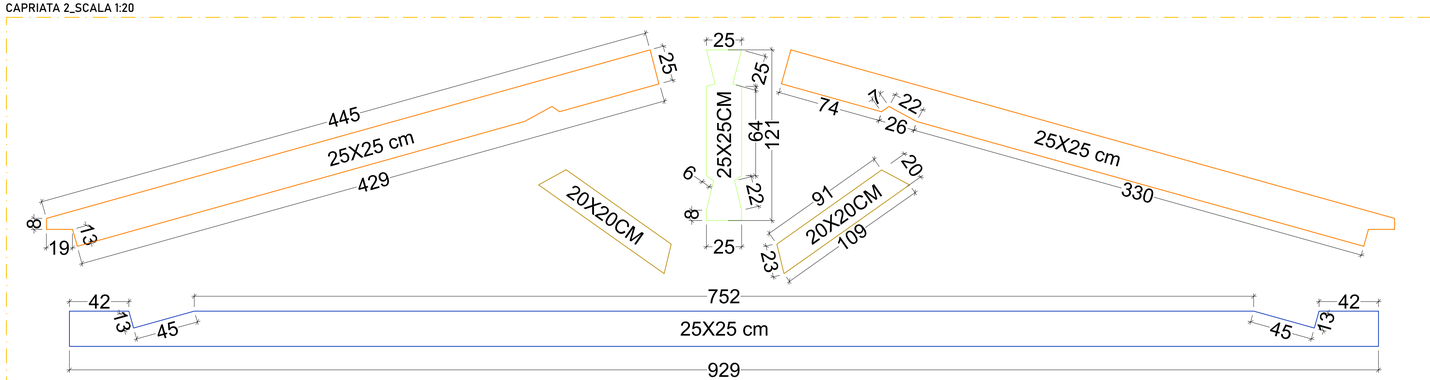

CAPRIATA 3_SCALA 1:20

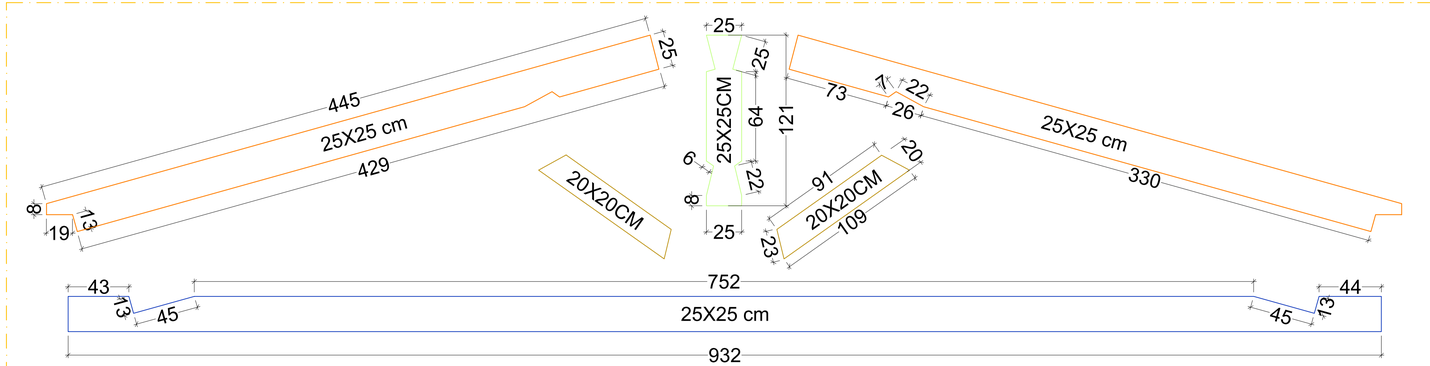

CAPRIATA 4_SCALA 1:20

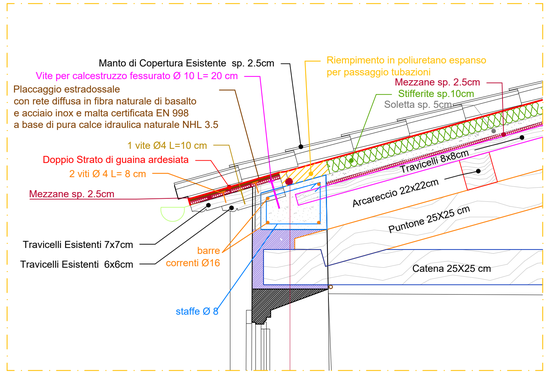

DETTAGLIO ANCORAGGIO COMPERTURA_SCALA 1:20

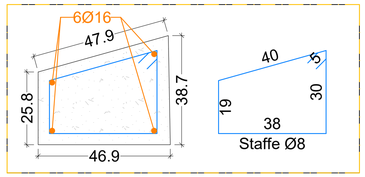

DETTAGLIO CORDOLO IN CLS_SCALA 1:10

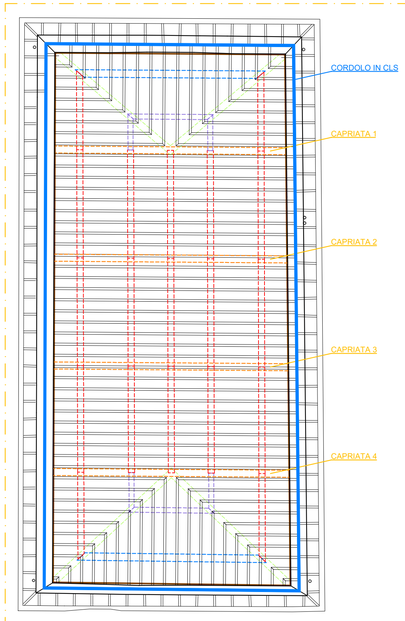

PIANTA ORDITURA COPERTURA_SCALA 1:100

Tutte le misure devono essere controllate dall'esecutore del lavoro prima della realizzazione delle opere. Le eventuali modifiche derivanti devono essere comunicate ed approvate dal progettista e dal D.L.
Lo studio si riserva, a termini di legge, la proprietà del presente elaborato e ne vieta la riproduzione, anche parziale, e la presa visione a terzi. Il progettista si impegna alla redazione del solo numero di copie necessarie rispettandone l'esclusiva.
E' vietata l'asportazione e qualunque manipolazione dei timbri apportati sul presente elaborato.

COMUNE DI LUCCA
PROVINCIA DI LUCCA

INTERVENTI DI MANUTENZIONE STRAORDINARIA DELLE SERRE
ORTO BOTANICO - CUP J61E24000200004

PROGETTO DI FATTIBILITÀ TECNICO-ECONOMICA

Stato di progetto - Elaborati grafici delle strutture

PFTE_3STR_CSR_GD_SP_020_00

25-016

REV.	DATA	DESCRIZIONE	REDATTO	VERIFICATO	APPROVATO
00	30/06/2026	PRIMA EMISSIONE	029A	001S	001A

COMMITTENTE
Comune di Lucca
RUP Ing. Stefano Angelini

PROGETTISTA
Studio INTRE
RED STUDIO

Studio INTRE
Tel. 0583 491507
info@studiointre.it
P.IVA 02197070465