DETTAGLIO H - COLLEGAMENTO STRUTTURA CONSOLIDAMENTO SOLAIO-CONTROVENTI
Scala 1:5

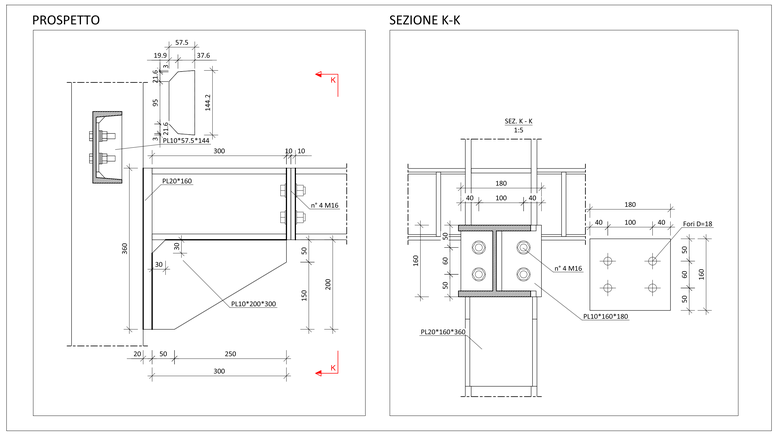

DETTAGLIO I - COLLEGAMENTO BASE TELAIO CONSOLIDAMENTO SOLAIO P1 PICCHETTO F
Scala 1:5

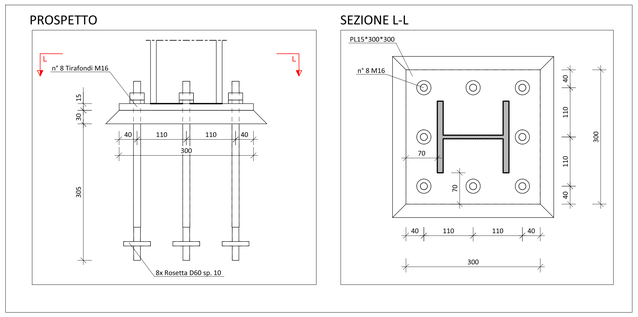

DETTAGLIO N - COLLEGAMENTO BASE STRUTTURA CONTROVENTI - PICCHETTO G
Scala 1:5

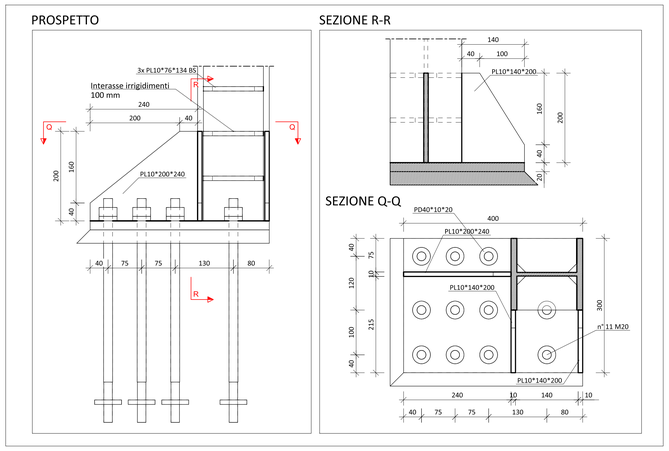

DETTAGLIO J - COLLEGAMENTO BASE STRUTTURA ASCENSORE - PICCHETTO B
Scala 1:5

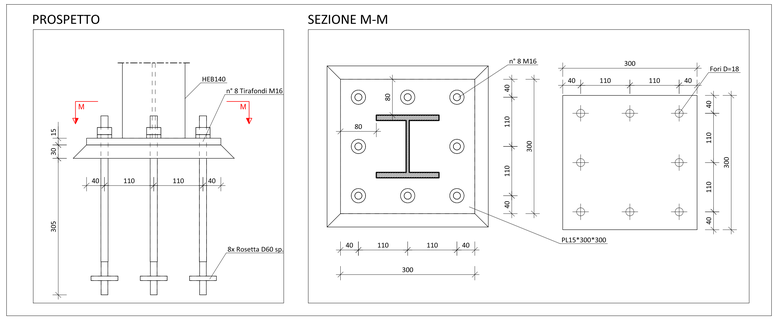

DETTAGLIO L - COLLEGAMENTO BASE STRUTTURA CONTROVENTO - PICCHETTO C
Scala 1:5

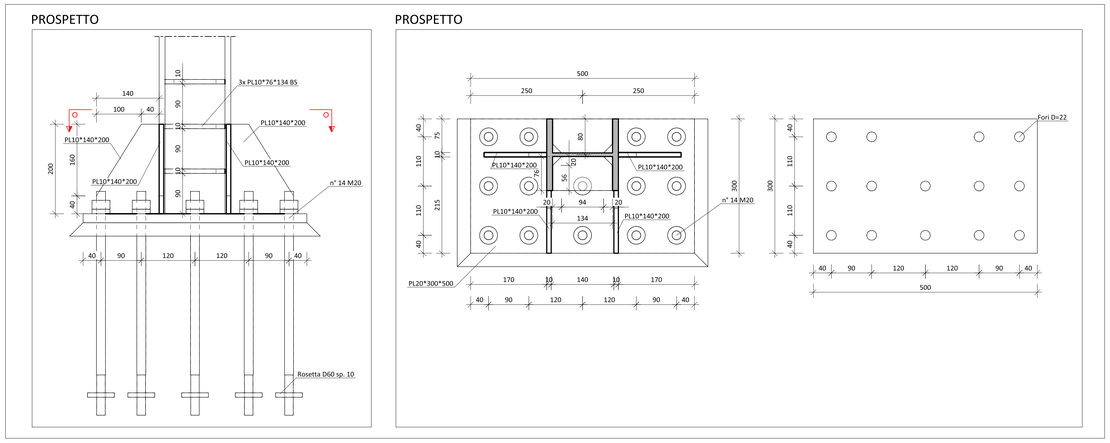

DETTAGLIO M - COLLEGAMENTO BASE STRUTTURA CONTROVENTO - PICCHETTO E
Scala 1:5

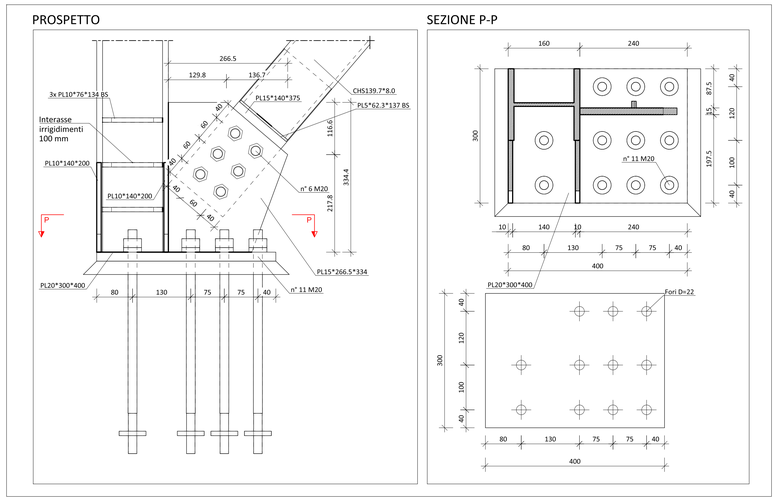

DETTAGLIO O - COLLEGAMENTO MONTANTI - DIAGONALI P0 E P1 - PICCHETTO G
Scala 1:5

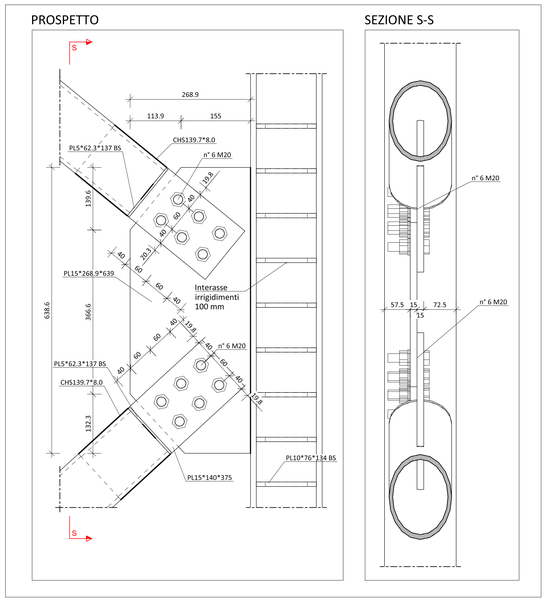

DETTAGLIO P - COLLEGAMENTO MONTANTI - DIAGONALI P0 E P1 - PICCHETTO C
Scala 1:5

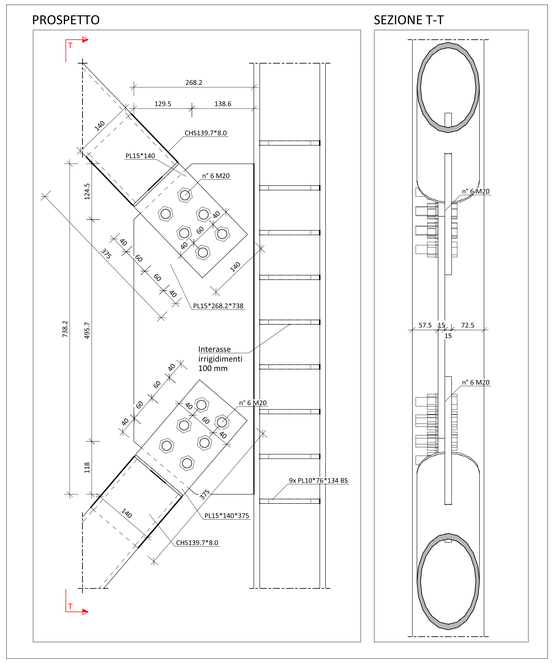

ASSONOMETRIA - LEGENDA DETTAGLI
Scala 1:100

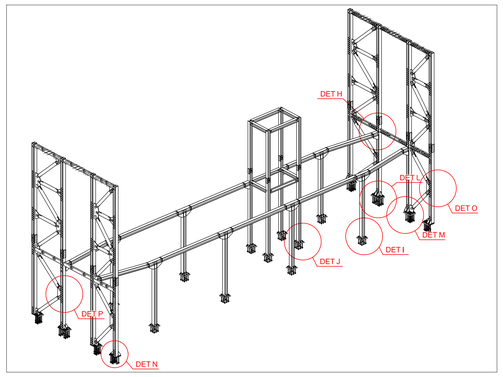

PRESCRIZIONI PER I MATERIALI

CARATTERISTICHE CALCESTRUZZI UNI EN 206 - UNI 11104 - UNI 9858		CLASSE DI RESISTENZA	CLASSE DI	CLASSE DI CONSISTENZA	RAPPORTO A / C	DIM. MAX AGGREGATO	NOTE
Fondazioni - Cordoli - Plinti - Platee Consolidamento solai Consolidamento scale esterne	COPRIFERRO mm 40	C25/30	XC2	S4	<0.6	mm 25	calcestruzzi a prestazione garantita (UNI 9858)
ACCIAI PER C.A. UNI EN 10020 - UNI EN 10021 - UNI EN 10027		TIPO	f_{yk} (N/mm²)	f_t/f_{yk}	$(f_t/f_{yk})_{min}$	(A gt)k	
in barre ad aderenza migliorata		B450C	≥450	≥1.15 >1.35	≥1.25	≥7.5%	
INGHISAGGI - ANCORAGGI CHIMICI Classe di resistenza: CLASSIFICAZIONE SISMICA C2	TIPOLOGIA	Inghisaggi su muratura		HIB-HY 270			
		Inghisaggi su cemento armato		Wurth WIT-PE 500			
MALTA PER MURATURA		CLASSE		M10			
ACCIAI DA CARPENTERIA UNI EN 10027 - UNI EN 10025 - UNI EN 10210		TIPO	f_{yk} (N/mm²)	f_{tk} (N/mm²)	NOTE		
Unioni bullonate; ad alta resistenza	Cl. 10.9	S355	≥355	≥510	marcatura CE con sistema di attestazione 2 -		
UNIONI SALDATE UNI EN ISO 4063 - UNI EN 287-1		Saldature a cordone d'angolo a = 10 mm, eccetto dove espressamente specificato					
Protezione alla corrosione		CLASSE DI CORROSIVITÀ AMBIENTE UNI EN ISO 12944-2		PROTEZIONE	TIPO DI PROTEZIONE		
		ESTERNO: C2	INTERNO: C1	parti non protette	verniciatura		

PRESCRIZIONI ESECUTIVE

Verificare la concordanza plano-altimetrica con il progetto architettonico e segnalare alla D.L. eventuali difformità

Esecuzione dei getti per c.a. secondo UNI EN 13670-1:2001
Tutti i getti vanno accuratamente vibrati; per favorire la penetrazione utilizzare un vibratore ad ago Ø60 mm fino ad affioramento della boiacca.
La maturazione umida delle superfici non casserate dev'essere garantita mediante frequente bagnatura del getto nella fase di presa.
Durante i getti mettere in atto le cautele necessarie ad evitare la segregazione;
In particolare evitare di eseguire getti da altezze elevate.
In ogni fase di getto deve essere raccolta adeguata campionatura secondo le indicazioni della D.L.

- Disposizione armatura in travi,cordoli e pilastri

Se non diversamente indicato l'armatura di travi, cordoli e pilastri dev'essere disposta come illustrato garantendo la lunghezza d'ancoraggio. La prima staffa dev'essere collocata a non più di 5 cm dalla sezione a filo dell'elemento concorrente nel nodo.

- Sovrapposizione delle armature metalliche:

- Piegatura barre di armatura

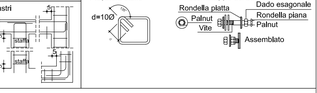

- Piegatura staffe

- Assemblaggio dei bulloni

Finanziato dall'Unione europea NextGenerationEU

NEXT GEN EU

COMUNE DI LUCCA
PROVINCIA DI LUCCA
SETTORE DIPARTIMENTALE 5 LAVORI PUBBLICI, URBANISTICA, TRAFFICO

Dirigente:
ing. Antonella Giannini
Responsabile Unico del Procedimento:
ing. Eleonora Colonnata

PIANO NAZIONALE DI RIPRESA E RESILIENZA
MISSIONE 5: Inclusione e coesione
COMPONENTE C2: Infrastrutture sociali, famiglie, comunità e terzo settore
INVESTIMENTO 2.1: Investimenti in progetti di rigenerazione urbana volti a ridurre situazioni di emarginazione e degrado sociale

RESTAURO "PALESTRA BACCHETTONI"
CUP: J67F19000390006

CONSOLIDAMENTO MURATURE INGRESSO
PARTICOLARI STRUTTURE IN ACCIAIO - 2

PROGETTO ESECUTIVO

CITTA FUTURA
via S.Chiara, 9 - 55100 Lucca
tel. 0583/490920 - fax 490921
e-mail: posta@cittafutura.com

Responsabile integrazione prestazioni specialistiche: ing. Alfredo Alunni Macerini
Progetto architettonico: arch. Giuseppe Lazzari, arch. Elena Carnaroli, arch. Cristiana Brindisi, ing. Nubia Salani, geom. Marco Marchi
Strutture: ing. Giuliano Dalle Mura, ing. Andrea Alunni Macerini, ing. David Lenzi
Prevenzione incendi - Impianti meccanici: ing. Gian Piero Calissi
Prevenzione Incendi - Energetica: ing. Chiara Calissi
Impianti elettrici ordinari e speciali - Acustica: dott. per. ind. Davide Possamai
Coordinamento Sicurezza: ing. Paolo Amadio
Rilievi: geom. Alfredo Antonelli

EMISSIONE	31/10/2022
REVISIONE	05/12/2022
scala	1:5
TAVOLA:	S06b
Produzione:	ing. Marco Andreoni
Verifica:	ing. Giuliano Dalle Mura
Approvazione:	ing. Alfredo Alunni Macerini

License Autocad: n° 3 - 343-03714459 - n° 1- 343-59424826
AASESC09.TAV.S04b-S05b-S06b-S07b INT. CONSOLIDAMENTO MURATURE INGRESSO